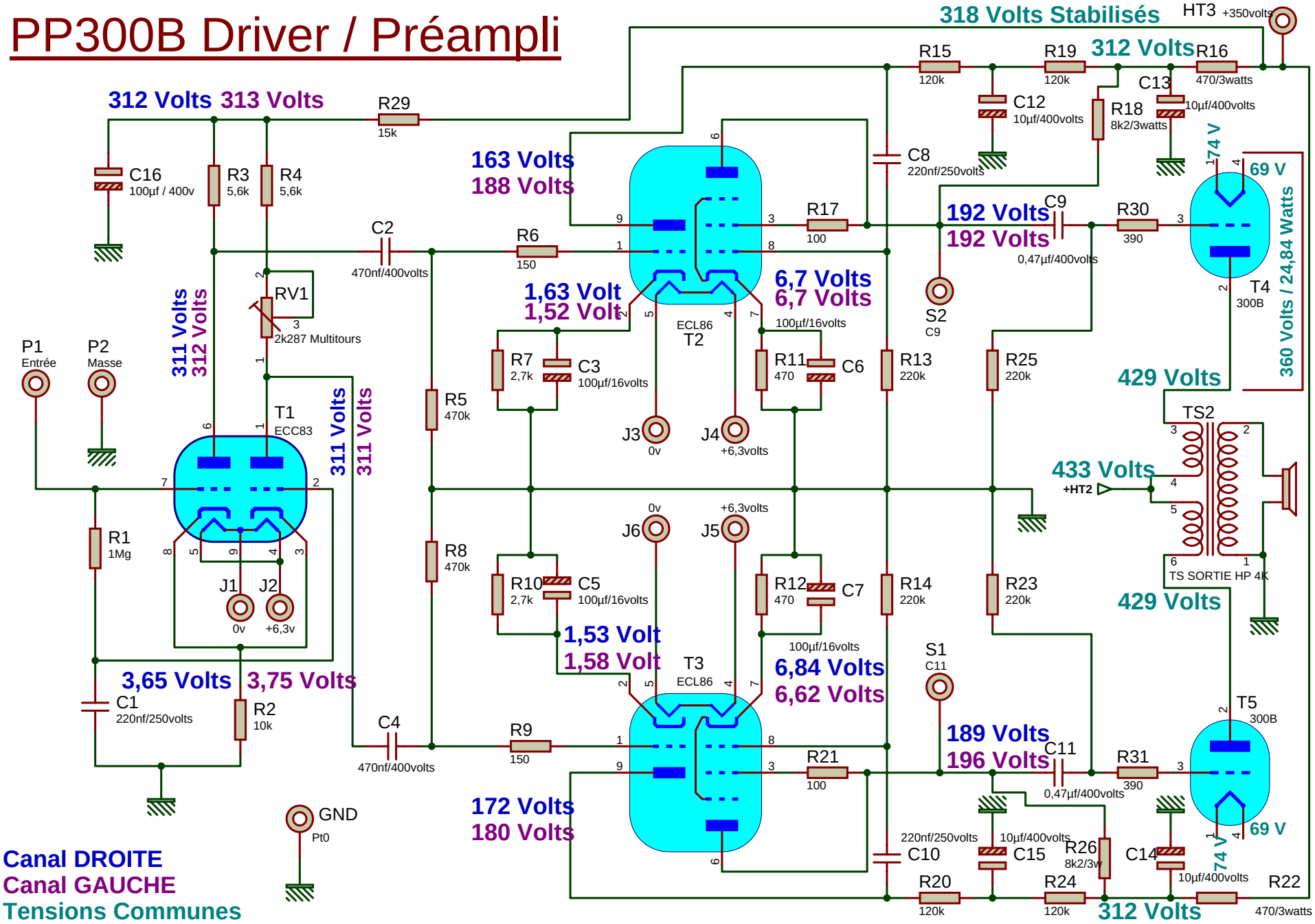PP300B Driver / Préampli